NO. 23

柔　　道

燃ゆる感動かごしま国体　2023　柔道競技

西原商会アリーナ（鹿児島アリーナ）メイン　　令和5年10月14日（土）～16日（月）

【 女 子 】

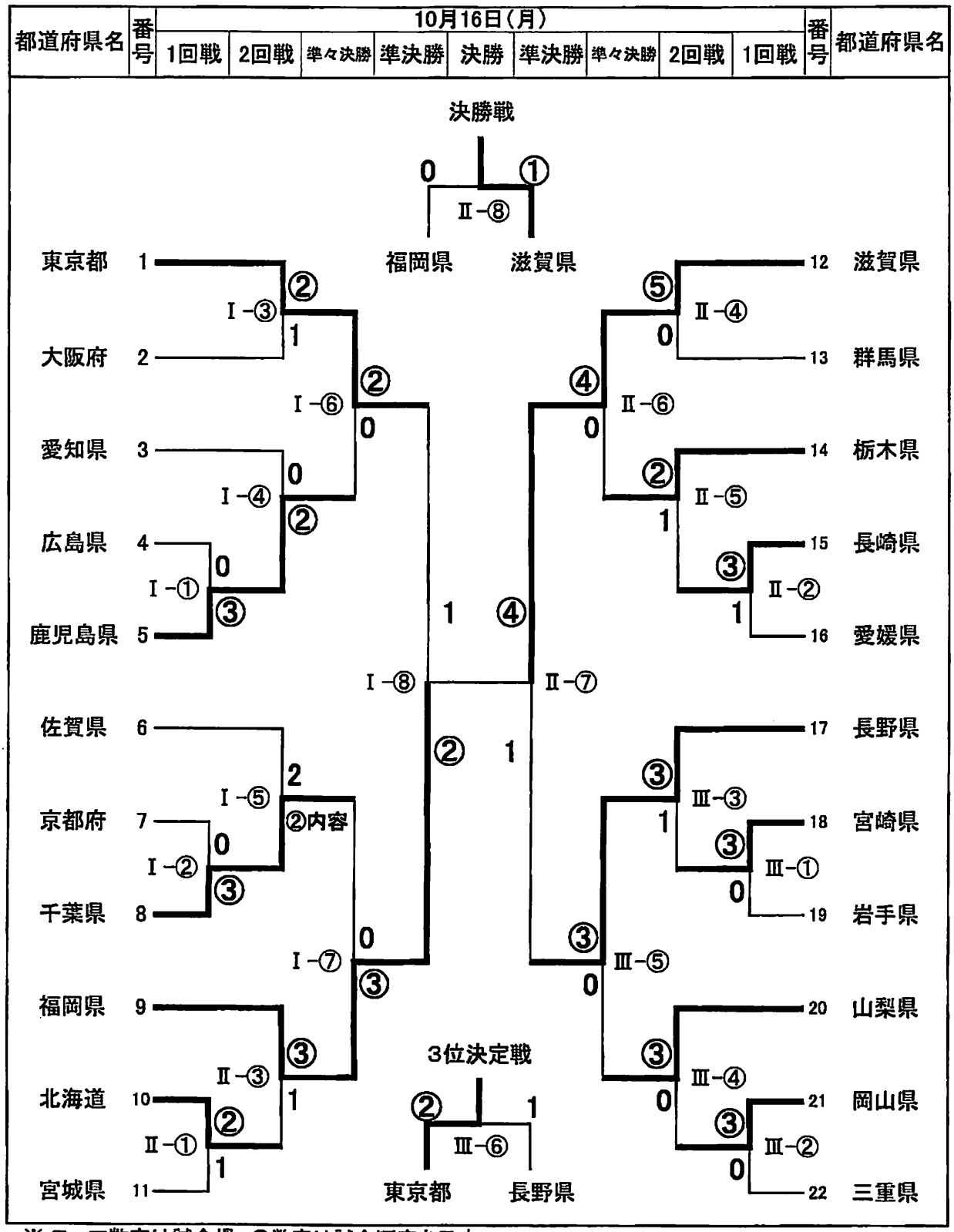

※ ローマ数字は試合場，○数字は試合順序を示す。